RUBINETTERIE
F.lli Frattini®

ISTRUZIONI MONTAGGIO DOCCE COMPACT

COMPACT SHOWERS INSTALLATION INSTRUCTIONS

INSTRUCTIONS D'INSTALLATION DOUCHES COMPACT

INSTRUCCIONES MONTAJE DUCHAS COMPACT

90800

90806

Rubinetterie Fratelli Frattini S.p.A.
Via Roma, 125 - 28017 San Maurizio d'Opaglio (No) - Italy
Tel. +39 0322.96127 - Fax +39 0322.967272
www.frattini.com - info@frattini.it

RUBINETTERIE F.lli Frattini®

Compact

INDICE / *INDEX* / INDEX / *INDICE*

Art. 90800 - 90801 - 90802 - 90803 Dati tecnici / *Technical details*
Donnèes techniques / *Datos tecnicos* ..... pag. 3

Art. 90800 - 90801 Dimensionale e installazione / *Measurements and installation* /
Dimensions et installation/ *Dimensional e instalación* ..... pag. 4/9

Art. 90802 - 90803 Dimensionale e installazione / *Measurements and installation* /
Dimensions et installation/ *Dimensional e instalación* ..... pag. 10/13

Art. 90800 - 90801 - 90802 - 90803 Pulizia filtri / *Filters maintenance and cleaning* /
Nettoyage des filtres/ *Limpieza filtros* ..... pag. 14

Art. 90800 - 90802 - 90808 Sostituzione cartuccia / *Cartridge maintenance* /
Entretien de la cartouche / *Sostitucion cartucha* ..... pag. 15

Art. 90800 - 90802 - 90808 Taratura cartuccia termostatica / Thermostatic *cartridge adjustment* /
Graduation de la cartouche thermostatique / *Graduacion cartucha termostatica* ..... pag. 16

Art. 90801 - 90803 Sostituzione cartuccia / *Cartridge maintenance* /
Entretien de la cartouche / *Sostitucion cartucha* ..... pag. 17

Art. 90804 Dimensionale e installazione / *Measurements and installation* /
Dimensions et installation/ *Dimensional e instalación* ..... pag. 18/20

Art. 90805 Dimensionale e installazione / *Measurements and installation* /
Dimensions et installation/ *Dimensional e instalación* ..... pag. 21/23

Art. 90806 Dimensionale e installazione / *Measurements and installation* /
Dimensions et installation/ *Dimensional e instalación* ..... pag. 24/26

Art. 90807 Dimensionale e installazione / *Measurements and installation* /
Dimensions et installation/ *Dimensional e instalación* ..... pag. 27/29

Art. 90804 - 90805 - 90806 - 90807 Sostituzione cartuccia / *Cartridge maintenance* /
Entretien de la cartouche / *Sostitucion cartucha* ..... pag. 30

Art. 90808 Dimensionale e installazione / *Measurements and installation* /
Dimensions et installation/ *Dimensional e instalación* ..... pag. 31/36

Art. 90808 Pulizia filtri / *Filters cleaning* /
Nettoyage filtres/ *Limpieza filtros* ..... pag. 37

Art. 90808 Limitazione deviazione 3/4 vie / *3/4 ways diverting adjustment* /
Limitation inversion 3/4 voies/ *Limitacion desviacion 3/4 vias* ..... pag. 38

RUBINETTERIE F.lli Frattini®

Compact

Art. 90800 - 90801 - 90802 - 90803

DATI TECNICI MISCELATORE MULTIFUNZIONE COMPACT 90800 - 90801 - 90802 - 90803 / *COMPACT MULTIFUNCTION MIXER TECHNICAL DETAILS 90800 - 90801 - 90802 - 90803* / DONNES TECHNIQUES DU MITIGEUR COMPACT 90800 - 90801 - 90802 - 90803 / *DATOS TECNICOS DEL MEZCLADOR MULTIFUNCIONES COMPACT 90800 - 90801 - 90802 - 90803*

• Limiti di utilizzo: **0,5÷10 bar** • Limiti consigliati di funzionamento: **1÷5 bar** • Temperatura max acqua Calda: **< = 90°C** • Temperatura max acqua Calda consigliata: **< = 65°C** • Blocco sicurezza: **38°C (Art. 90800-90802)** • Installare un riduttore di pressione quando la pressione dell'acqua è superiore a: **5 bar** • Test di durata "On/Off" secondo: **EN 200 standard (200.000 cicli)** • Elemento termostatico costruito secondo normativa: **EN 1111 standard** • Test di durata deviazione: **60.000 cicli**

• Limites d'emploi: **0,5÷10 bar** • Limites d'emploi recommendées pour un bon fonctionnement: **1÷5 bar** • Temperature maximale de l'eau chaude: **< = 90°C** • Temperature maximale de l'eau chaude recommendée: **< = 65°C** • Arrêt de sûreté: **38°C (Art. 90800-90802)** • Nous recommendons l'installation d'un detendeur de pression pour pressions excedentes les: **5 bar** • Test de durée "ouverture/fermeture" selon la norme: **EN 200 standard (200.000 cycles)** • Element thermostatique fabriqué selon la norme: **EN 1111 standard** • Test de durée de la déviation: **60.000 cycles**

*• Working limits: **0,5÷10 bar** • Suggested limits for optimum performance **1÷5 bar** • Hot water maximum temperature: **< = 90°C** • Hot water maximum temperature suggested : **< = 65°C** • Safety arrest : **38°C (Art. 90800-90802)** • We recommend that pressure regulators are fitted for supply exceeding: **5 bar** • "On/off" endurance test according to: **EN 200 standard (200.000 cycles)** • Thermostatic element manufactured according to: **EN 1111 standard** • Deflection Endurance test : **60.000 cycles***

*Límites de utilizo: **0,5÷10 bar** • Límites aconsejables para el funcionamiento: **1÷5 bar** • Temperatura máxima de agua caliente: **< = 90°C** • Temperatura máxima de agua caliente aconsejable: **< = 65°C** • Bloqueo de seguridad: **38°C (Art. 90800-90802)** • Instalar un reductor de presión cuando la presión del agua es superior a: 5 bar • Test de duración "ON/OFF" según: **EN 200 standard (200.000 ciclos)** • Elemento termostatico construido según la norma: **EN1111 standard** • Test de duración de desviación: **60.000 ciclos***

Grafico di portata acqua miscelata 38°C (Litri/min) **Art. 90800 - 90802**
38°C Mixed water flow diagram (Litres/min) Art. 90800 - 90802
Graphique du débit de l'eau mélangée à 38°C (Litres/min) Art. 90800 - 90802
Gràfico de portada agua mezclada 38°C (Litros/min) Art. 90800 - 90802

Pressione dinamica (bar - Portata (Litri/min) / *Dynamic Pressure (bar) - Flow Rate (Litres/min)* Pression dinamique (bar) - Débit (Litres/min) / *Presiòn Dinàmica (bar) - Portada (litros/min.)*										
Bar	0,50	1,00	1,50	2,00	2,50	3,00	3,50	4,00	4,50	5,00
Doccia ▲	4,61	7,19	9,1	10,82	12,33	13,54	14,57	15,75	16,7	17,75
Getti lat. ●	5,73	9,11	10,92	12,84	14,51	16,21	17,41	18,72	19,8	21,05
Soffione ■	5,25	8,3	10,53	12,2	13,83	15,13	16,47	17,62	18,91	19,8

▲ *Shower* / Douche / *Ducha* ● *Side jets* / Jets lateraux / *Duchas laterales* ■ *Shower head* / Pomme de douche / *Alcachofa de ducha*

Grafico di portata acqua miscelata 38°C (Litri/min) **Art. 90801 - 90803**
38°C Mixed water flow diagram (Litres/min) Art. 90801 - 90803
Graphique du débit de l'eau mélangée à 38°C (Litres/min) Art. 90801 - 90803
Gràfico de portada agua mezclada 38°C (Litros/min) Art. 90801 - 90803

Pressione dinamica (bar - Portata (Litri/min) / *Dynamic Pressure (bar) - Flow Rate (Litres/min)* Pression dinamique (bar) - Débit (Litres/min) / *Presiòn Dinàmica (bar) - Portada (litros/min.)*										
Bar	0,50	1,00	1,50	2,00	2,50	3,00	3,50	4,00	4,50	5,00
Doccia ▲	3,89	6,42	7,87	9,29	10,46	11,54	12,52	13,43	14,28	15,16
Getti lat. ●	4,73	7,24	9,03	10,54	11,82	13,01	14,13	15,15	16,04	16,99
Soffione ■	4,05	6,92	8,49	10,03	11,36	12,43	13,74	14,51	15,55	16,44

▲ *Shower* / Douche / *Ducha* ● *Side jets* / Jets lateraux / *Duchas laterales* ■ *Shower head* / Pomme de douche / *Alcachofa de ducha*

Art. 90800 - 90802

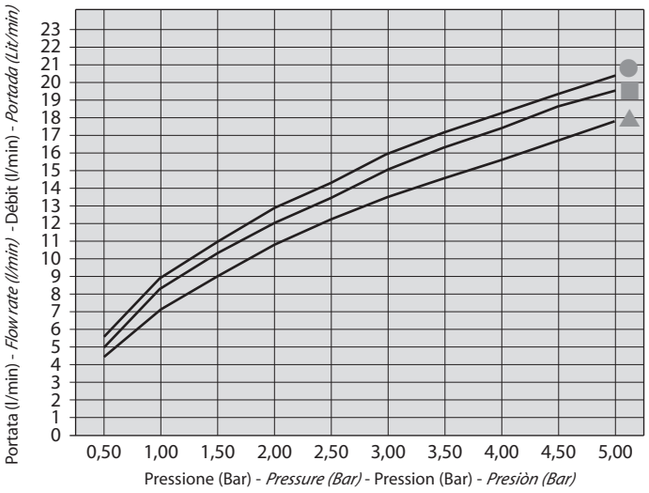

Art. 90801 - 90803

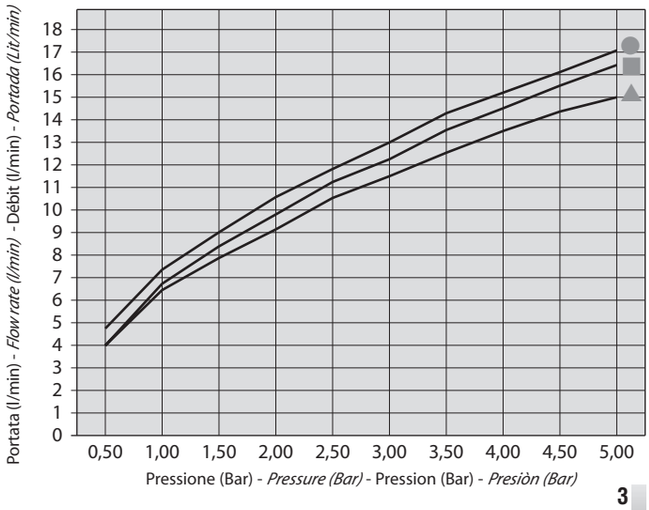

RUBINETTERIE F.lli Frattini®

Compact

Art. 90800

Colonna doccia multifunzione termostatica Compact da incasso 3 vie
Compact 3-ways built-in multifunction shower column with thermostatic control
Colonne de douche 3 voies multifonction Compact à encastrer avec contrôle thermostatique
Columna ducha multifunción de 3 vías empotrada termostática Compact

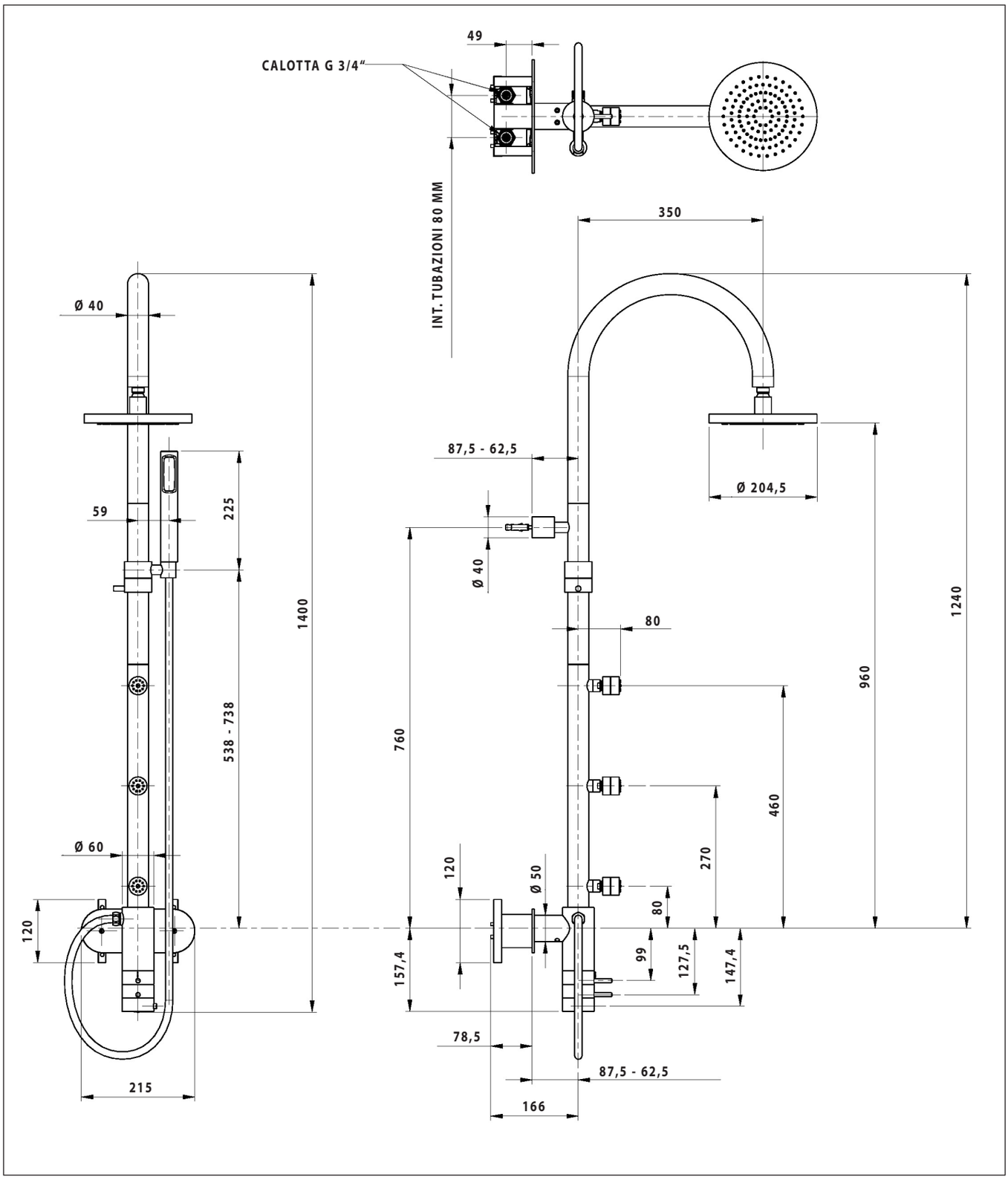

RUBINETTERIE F.lli Frattini®

Compact

Art. 90801

Colonna doccia multifunzione monocomando Compact da incasso 3 vie
Compact 3-ways built-in multifunction shower column with single lever control
Colonne de douche 3 voies multifonction Compact à encastrer avec contrôle mitigeur
Columna ducha multifunción de 3 vías empotrada Compact monomando

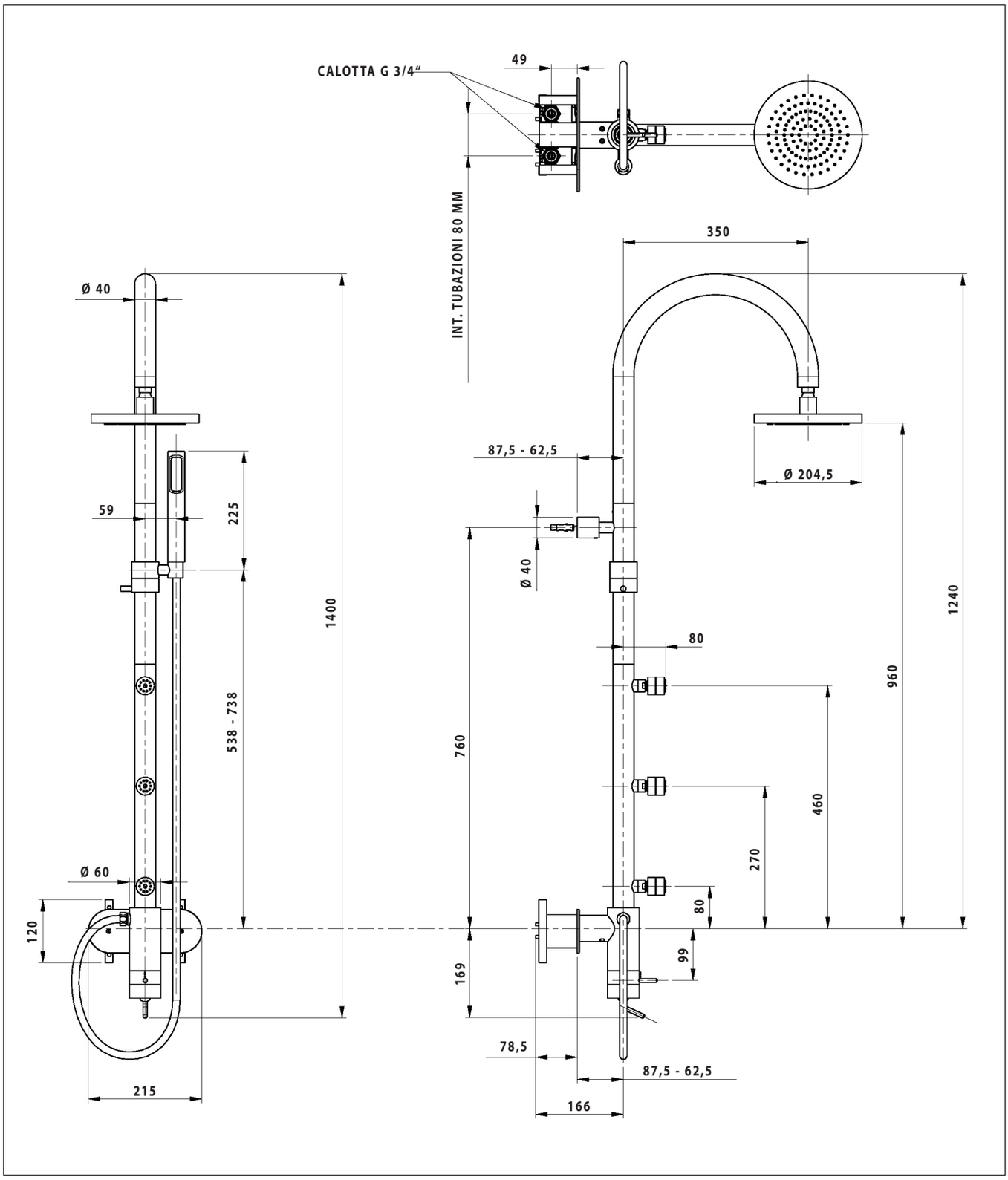

Art. 90800 - 90801

INSERIMENTO SCATOLA NELLA PARETE / *BUILT-IN BOX INSTALLATION*
INSTALLATION DE LA BOÎTE A ENCASTRER / *INTRODUCCIÓN DE LA CAJA EN LA PARED*

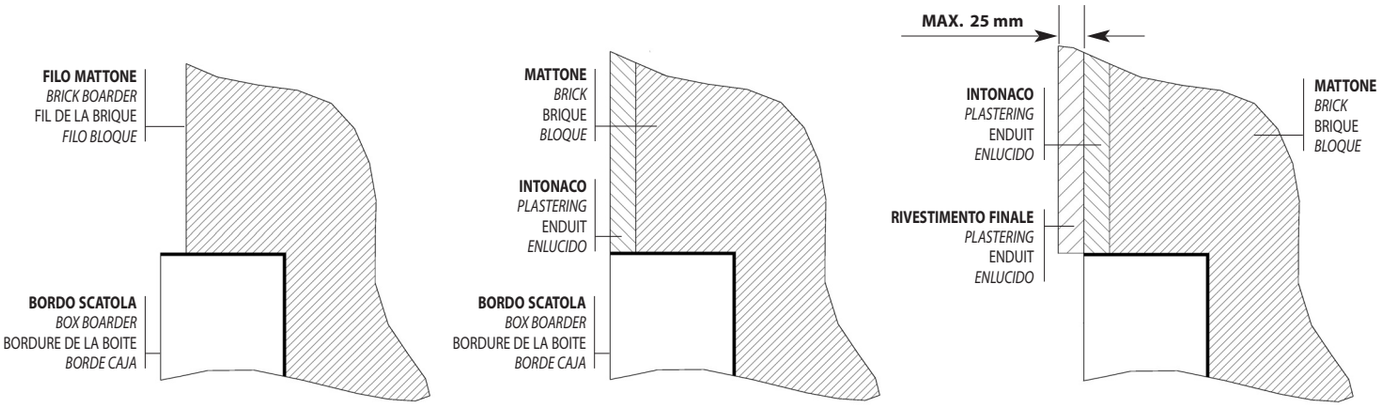

VISTA FRONTALE / *FRONTAL VIEW* / VUE FRONTALE / *VISTA FRONTAL*

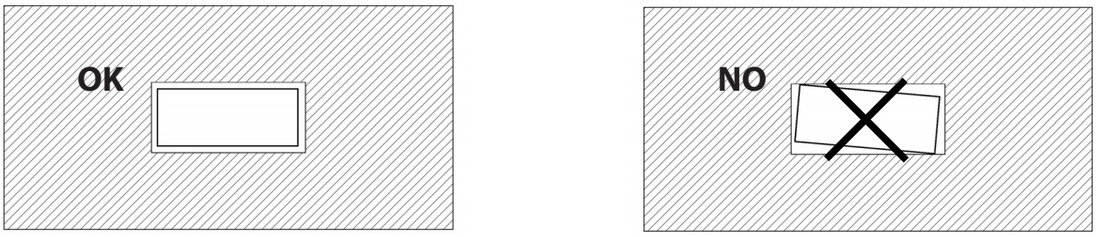

VISTA LATERALE / *SIDE VIEW* / VUE LATERALE / *VISTA LATERAL*

VISTA DALL'ALTO / *UPPER VIEW* / VUE DU HAUT / *VISTA DEL ALTO*

RUBINETTERIE F.lli Frattini®

Compact

Art. 90800 - 90801

MONTAGGIO / *INSTALLATION* / INSTALLATION / *MONTAJE*

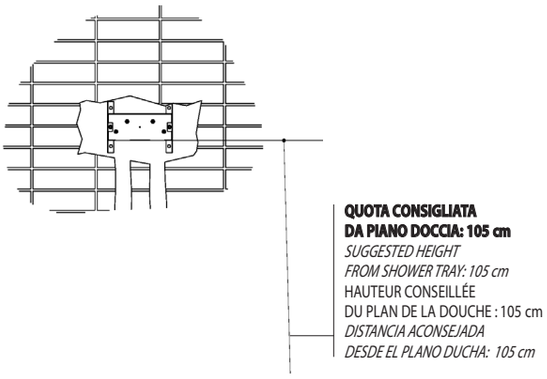

Fig. 1

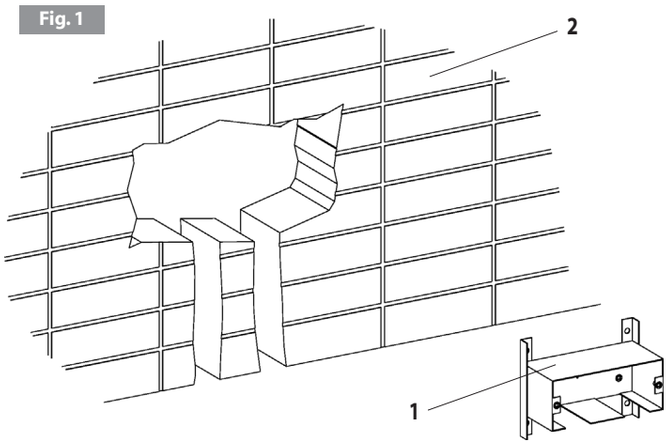

Figura 1

Praticare un foro adeguato nella parete **(2)** e inserirvi la scatola **(1)**.
Si consiglia l'uso di una bolla per ottenere un corretto allineamento tra scatola e parete. Vedere a pag. 6.

Pierce a reasonable hole in the wall ***(2)*** *and place the box* ***(1)****.*
It is suggested the employ of a spirit level in order to place correctly the box in line with the wall. See page 6.

Effectuer un trou raisonnable dans le mur **(2)** et placer la boîte **(1)**.
Il est recommandé d'utiliser le niveau pour assurer l'alignement entre la boîte et le mur. Voir à la page 6.

Realizar un orificio adecuado en la pared ***(2)*** *e introducir la caja* ***(1)****.*
Se aconseja el uso de un nivel para obtener una correcta alineación entre la caja y la pared. Ver la página 6.

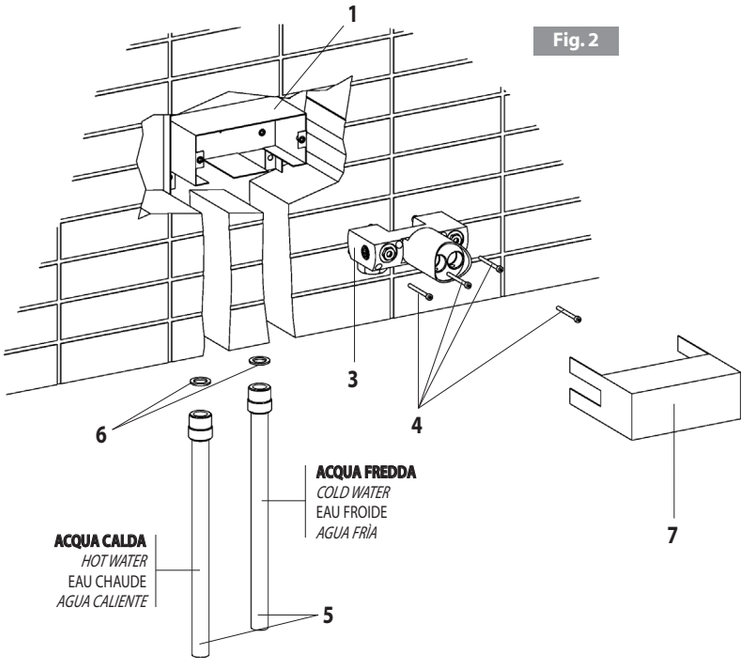

Fig. 2

Fig. 3

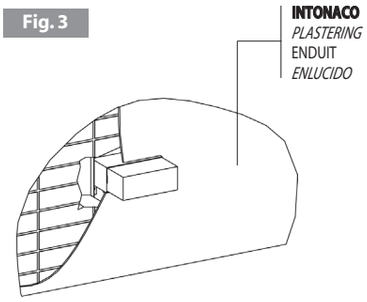

Fig. 4

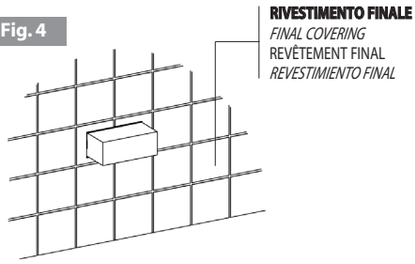

Figura 2

Fissare il corpo **(3)** nella scatola **(1)** con le apposite viti **(4)**.
Collegare i tubi **(5)** - attacco 3/4" M - al corpo **(3)** non dimenticando le guarnizioni **(6)**.
Aggiungere la protezione **(7)** sul corpo **(3)**.

Fix the body ***(3)*** *into the box* ***(1)*** *with the suitable screws* ***(4)****.*
Connect the pipes ***(5)*** *- connections 3/4" M - to the body* ***(3)*** *along with the gaskets* ***(6)****.*
Add the protection ***(7)*** *on the body* ***(3)****.*

Fixer le corps **(3)** dans la boîte **(1)** par les visses convenables **(4)**.
Brancher les tuyaux **(5)** - raccord 3/4" M - au corps **(3)** avec les joints **(6)**.
Ajouter la protection **(7)** sur le corps **(3)**.

Fijar el cuerpo ***(3)*** *en la caja* ***(1)*** *con los tornillos correspondientes* ***(4)****.*
Unir los tubos ***(5)*** *- uniones 3/4" M - al cuerpo* ***(3)*** *sin olvidar los empaques* ***(6)****.*
Meter la protección ***(7)*** *sobre el cuerpo* ***(3)****.*

Art. 90800 - 90801

MONTAGGIO / *INSTALLATION* / INSTALLATION / *MONTAJE*

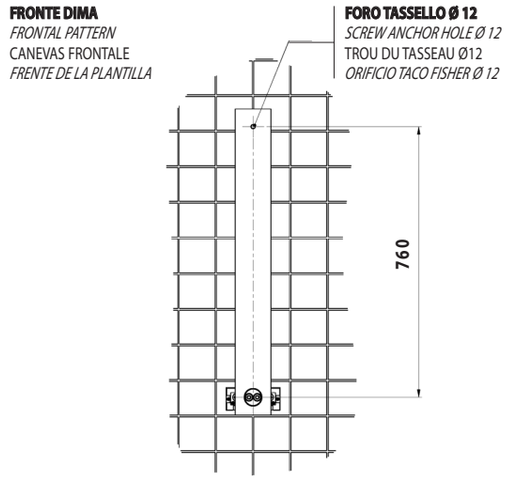

Fig. 5

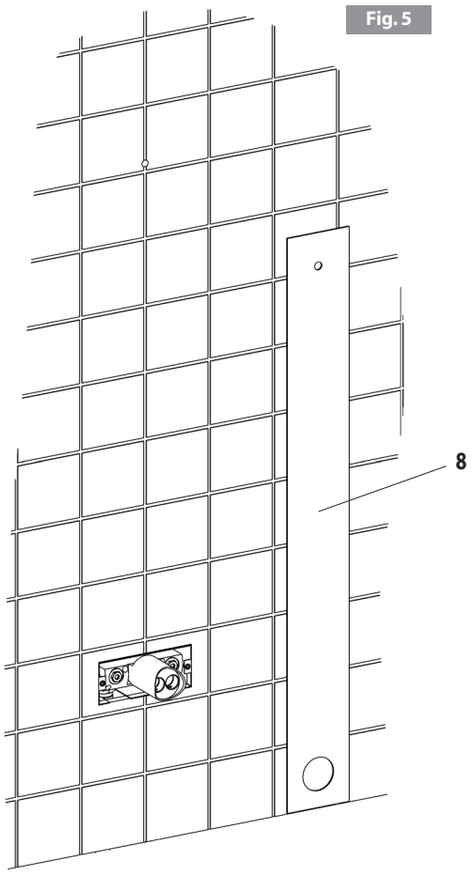

Fig. 6

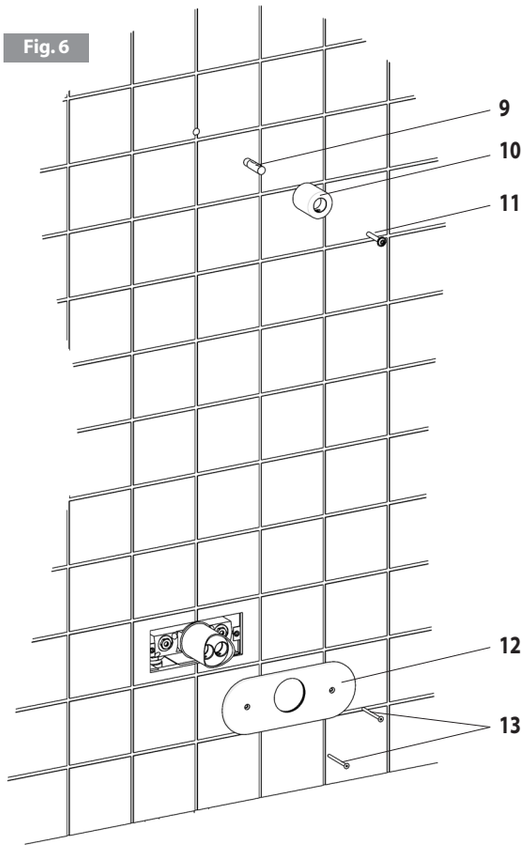

Figura 5

Applicare la Dima **(8)** come in Fig. 5 utilizzando una bolla al fine di ottenere una perfetta verticalità della Dima stessa e fissarla con nastro adesivo alla parete. Praticare un foro ø 12.

*Fit the pattern **(8)** as in Fig.5 by using a spirit level in order to achieve the right position and fix the pattern to the wall by the use of some adhesive tape. Drill a ø12 hole.*

Placer le canevas **(8)** comme dans la Fig.5 en employant un niveau afin d'obtenir la position correcte du canevas même. Fixer le canevas à la paroi avec du ruban adhésif. Percer un trou ø12.

*Aplicar la plantilla **(8)** como en la Fig. 5 utilizando un nivel con la finalidad de obtener una perfecta verticalidad de la plantilla misma y fijarla con cinta adhesiva a la pared. Hacer un orificio ø 12.*

Figura 6

Inserire il tassello **(9)** nel foro, bloccare il supporto **(10)** con la vite **(11).** Fissare la piastra **(12)** con le viti **(13).**

*Fill the screw **(9)** into the hole, and secure the bracket **(10)** by mean of the screw **(11)**. Fix the plate **(12)** by mean of the screws **(13)**.*

Enfiler le tasseau **(9)** dans le trou, assurer le support **(10)** avec la vis **(11)**. Fixer la plaque **(12)** avec les visses **(13)**.

*Introducir el taco fisher **(9)** en el orificio, blocar el soporte **(10)** con el tornillo **(11)**. Fijar la plancha **(12)** con los tornillos **(13)**.*

RUBINETTERIE F.lli Frattini®

Compact

Art. 90800 - 90801

MONTAGGIO / *INSTALLATION* / INSTALLATION / *MONTAJE*

Fig. 7

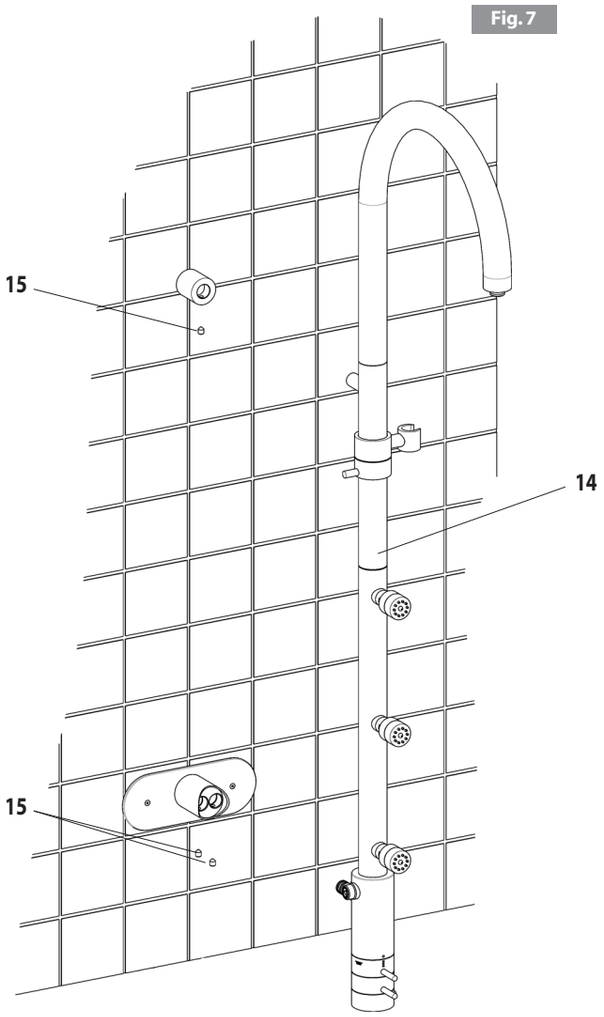

Fig. 8

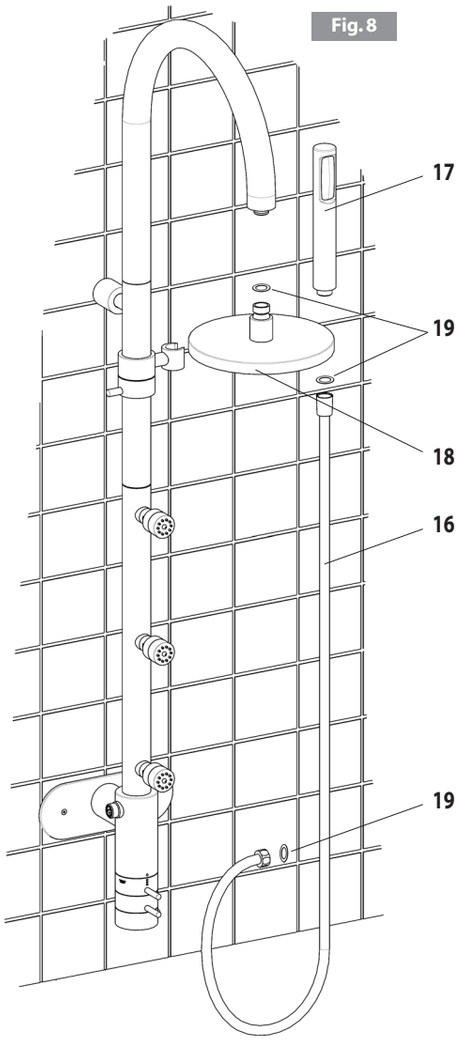

Figura 7

Fissare la colonna **(14)** come in Fig. 7 con i grani **(15).**

*Fix the column **(14)** as shown in the Fig.7 with the grub screws **(15)**.*

Stabiliser la colonne **(14)** comme dans la Fig.7 avec les grains **(15)**.

*Fijar la columna **(14)** como en la Fig.7 con el tornillito **(15)**.*

Figura 8

Ultimare il montaggio con il flessibile **(16)**, la doccetta **(17)** ed il soffione **(18)** con le relative guarnizioni **(19).**

*End the installation with the flexible hose **(16)**, the hand shower **(17)** and the shower head **(18)** with its gaskets **(19)**.*

Terminer le montage avec le tuyau flexible **(16)**, la douchette **(17)** et la pomme de douche **(18)** avec ses joints **(19)**.

*Finalizar el montaje con el flexible **(16)**, la ducha pequeña **(17)** y la ducha grande **(18)** con sus respectivos empaques **(19)**.*

RUBINETTERIE F.lli Frattini®

Compact

Art. 90802
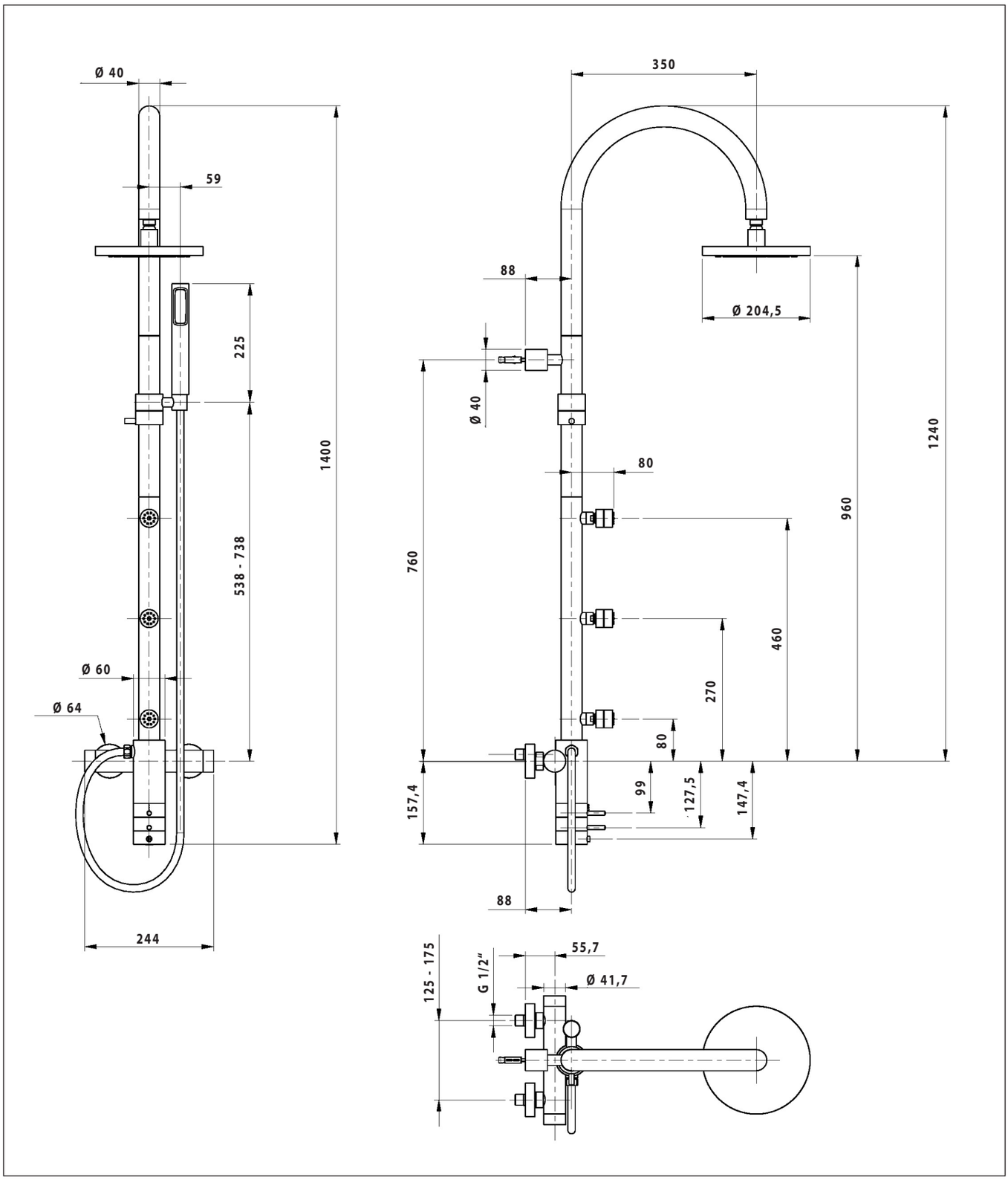
Colonna doccia multifunzione termostatica Compact da esterno 3 vie
Compact 3-ways external multifunction shower column with thermostatic control
Colonne de douche 3 voies multifonction externe Compact avec contrôle thermostatique
Columna ducha multifunción de 3 vías externa termostática Compact